План на отм. +1.320

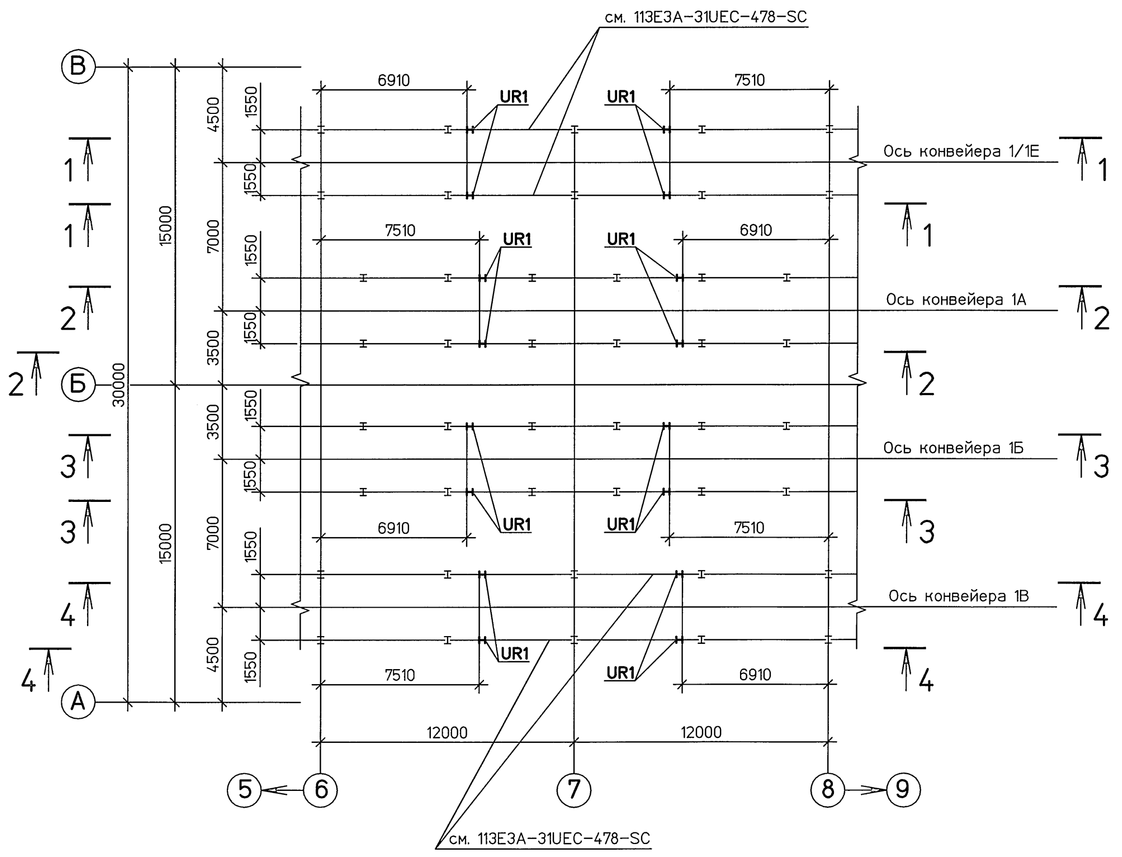

План крановых рельсов на отм. +1.450

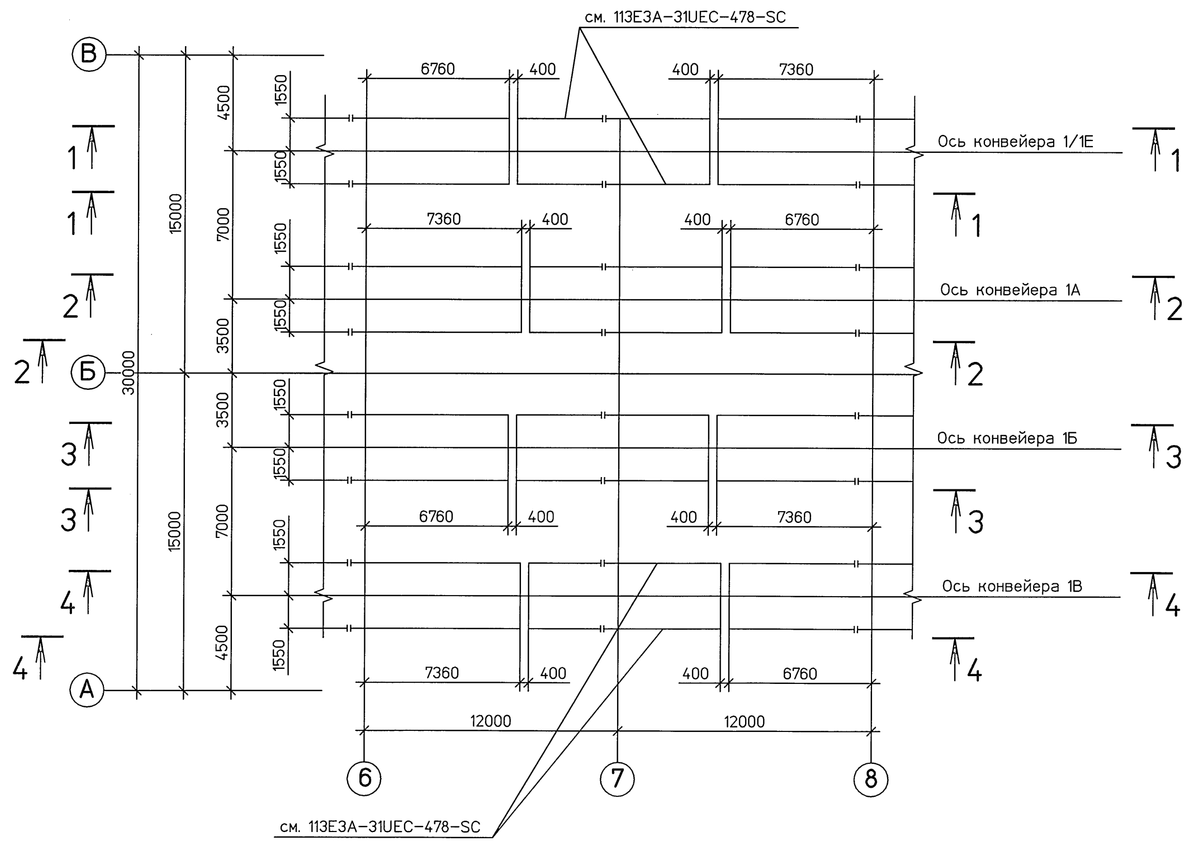

ВЕДОМОСТЬ ЭЛЕМЕНТОВ

Марка	Сечение			Опорные усилия			Группа констр	Марка металла	Примечание
	Эскиз	Поз.	Состав	Q тс	N тс	M тс·м			
UR1	I		I 20Ш1	—	—	—	1	С345-5	см.узел 2, л.5
D1	▭		-S12	—	—	—			

1.1

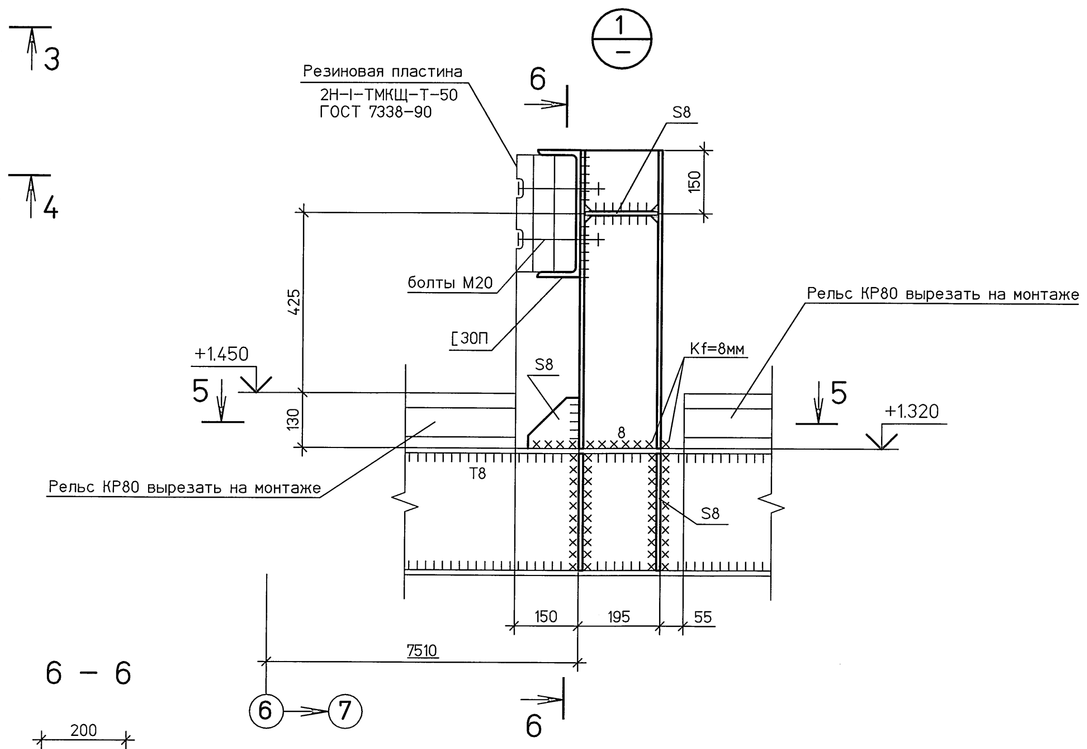

1 – 1

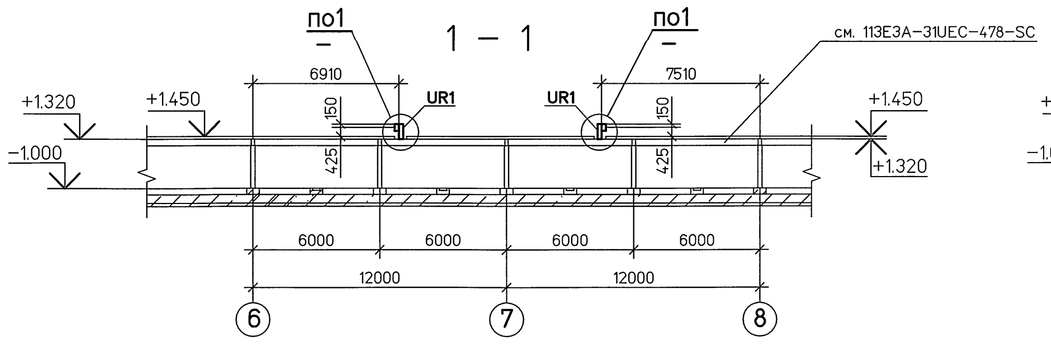

3 – 3

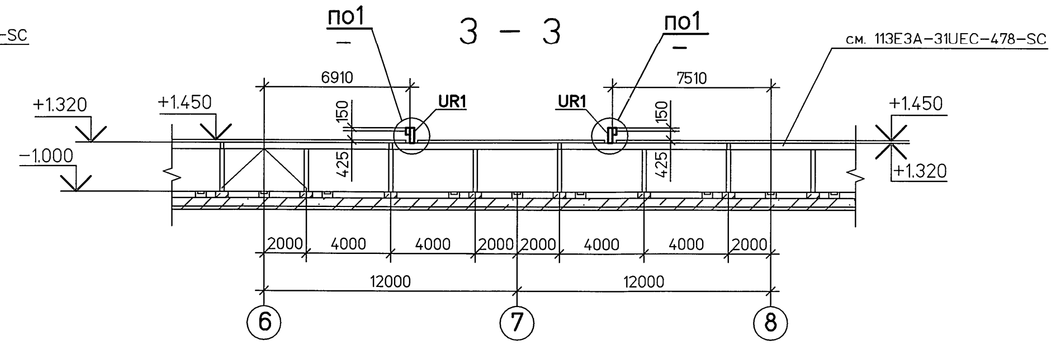

6 – 6

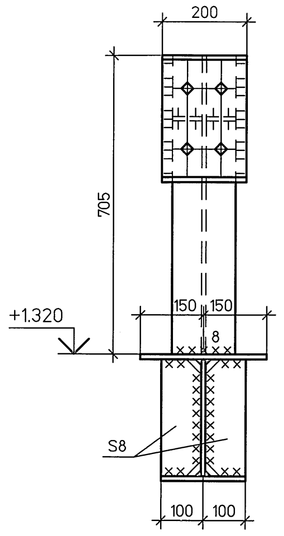

5 – 5

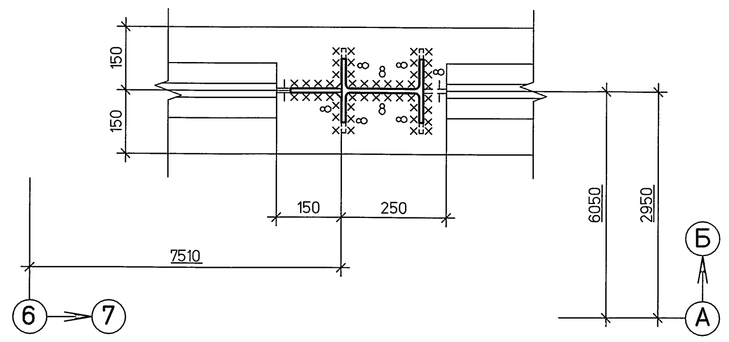

2 – 2

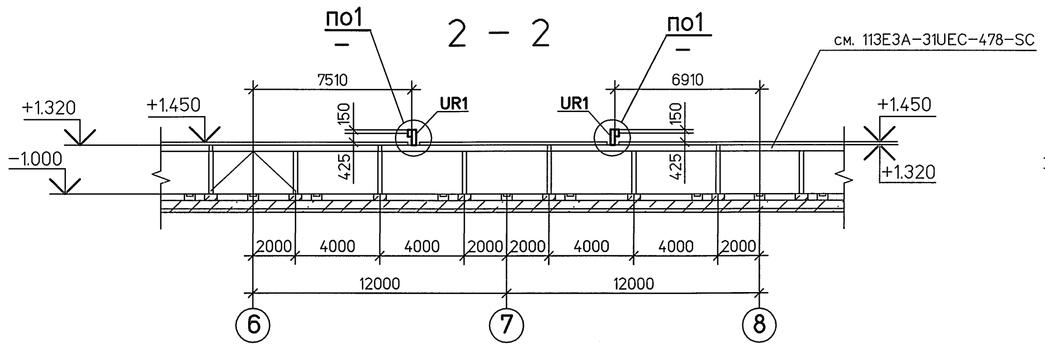

4 – 4

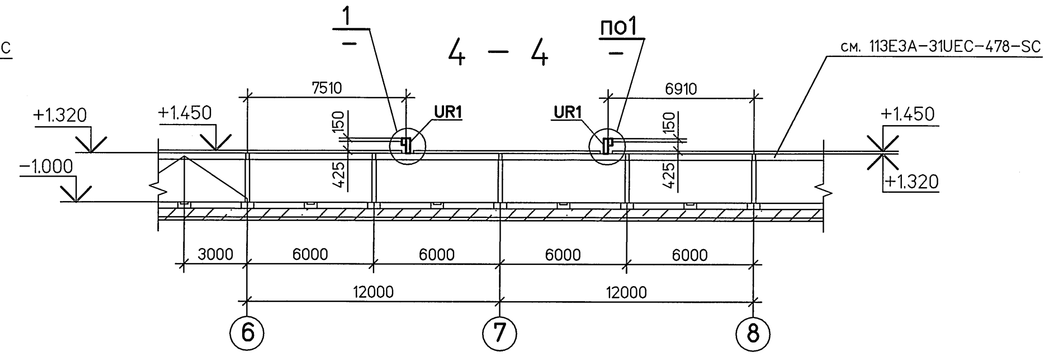

1. Работать совместно с листами 4,5.
2. Постоянные болты класса точности В – М20, отверстия под болты d=23мм, кроме оговоренных.
3. Все сварные швы k_f=6мм, кроме оговоренных

Изм.	Кол.уч	Лист	№док.	Подп.	Дата
1	1	Зам.	272-17		06.17

ПАО «ЮНИПРО»

113N9-31UEC-101-SC

Строительство 3-го энергоблока Березовской ГРЭС Топливное хозяйство

Разработал	Ежиков		06.17
Проверил	Колосова		06.17
Нач.отд.	Вишницкий		06.17
Н. контр.	Задорожная		06.17

Узел приема топлива Дополнительные металлоконструкции у торцов течек бункера на отм.+3.250

Стадия	Лист	Листов
Р	3	

План на отм. +1.320, +1.450. Ведомость элементов. Узел 1

АКЦИОНЕРНОЕ ОБЩЕСТВО ИНСТИТУТ ТЕПЛОЭЛЕКТРОПРОЕКТ г. МОСКВА

Формат А1

Согласовано
ТМО Тресков

Взам. инв. №

Подп. и дата 28.06.17

Инв. № подл. 609