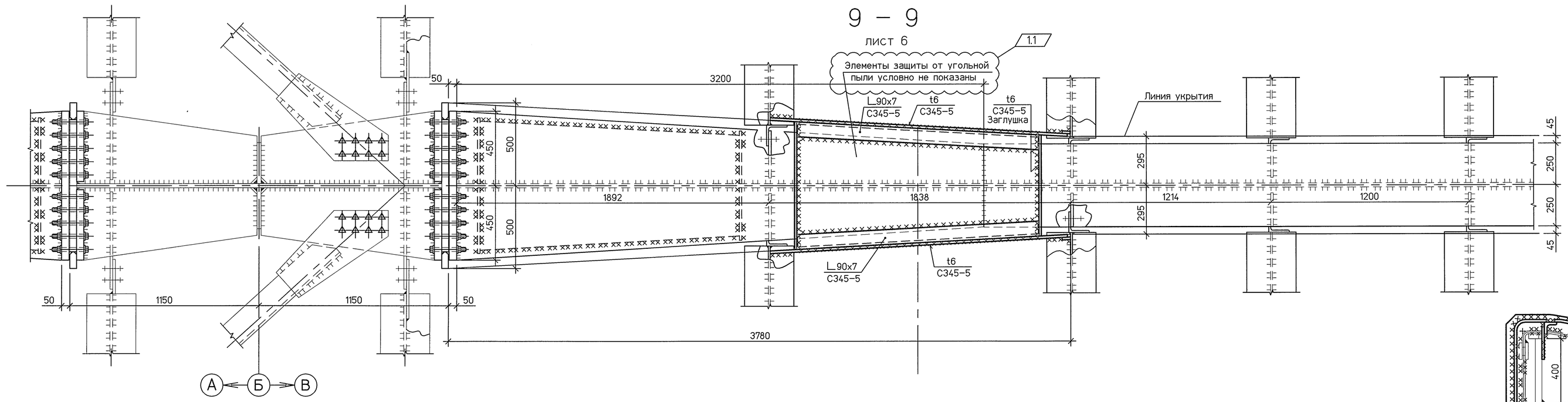

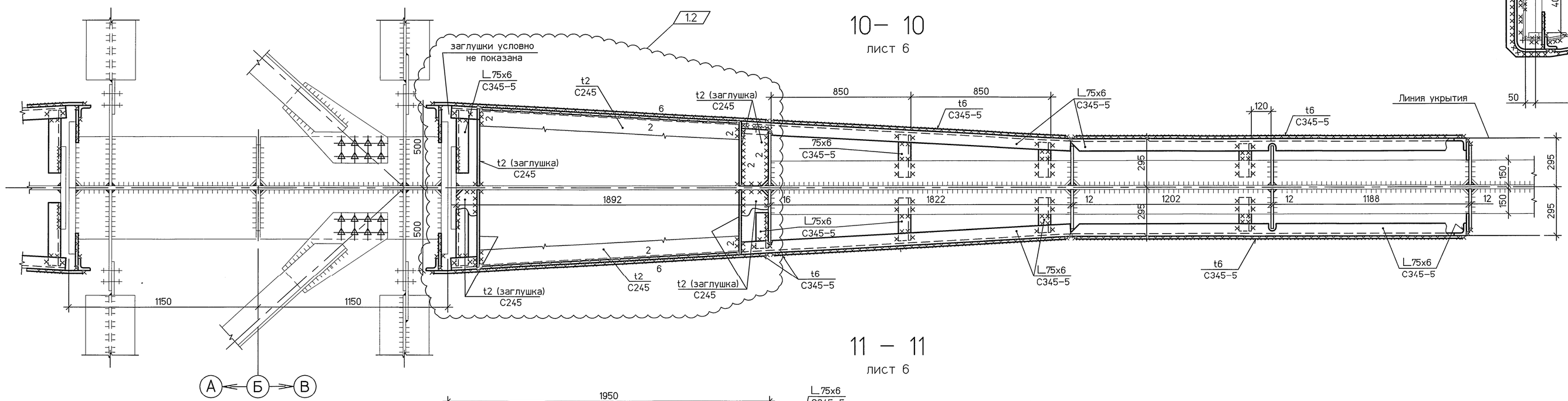

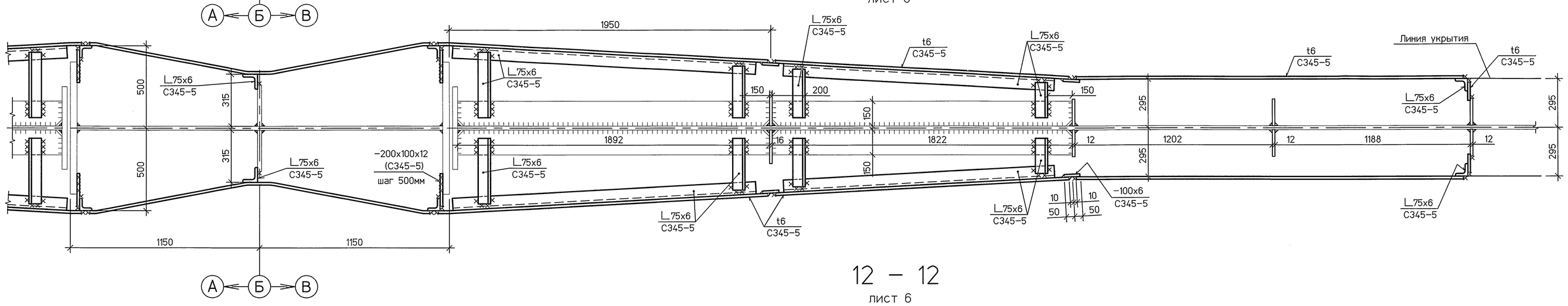

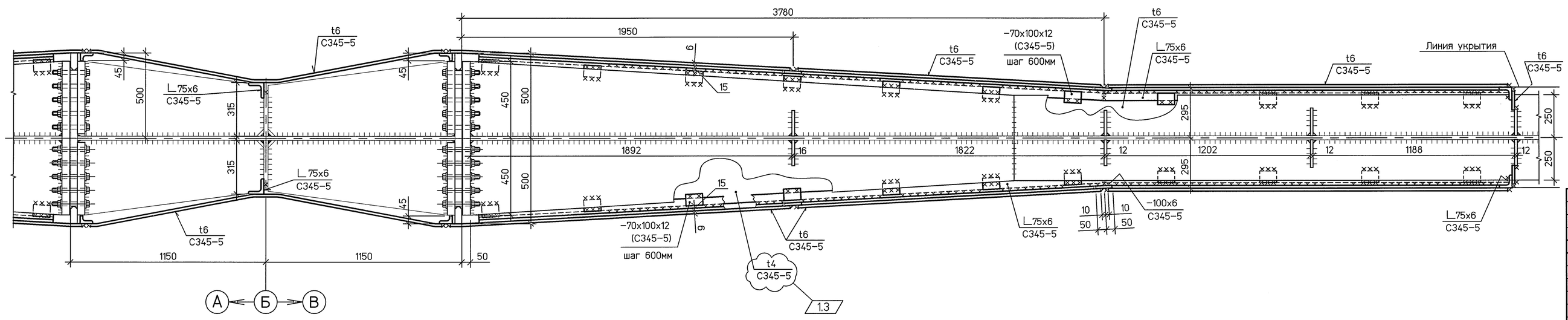

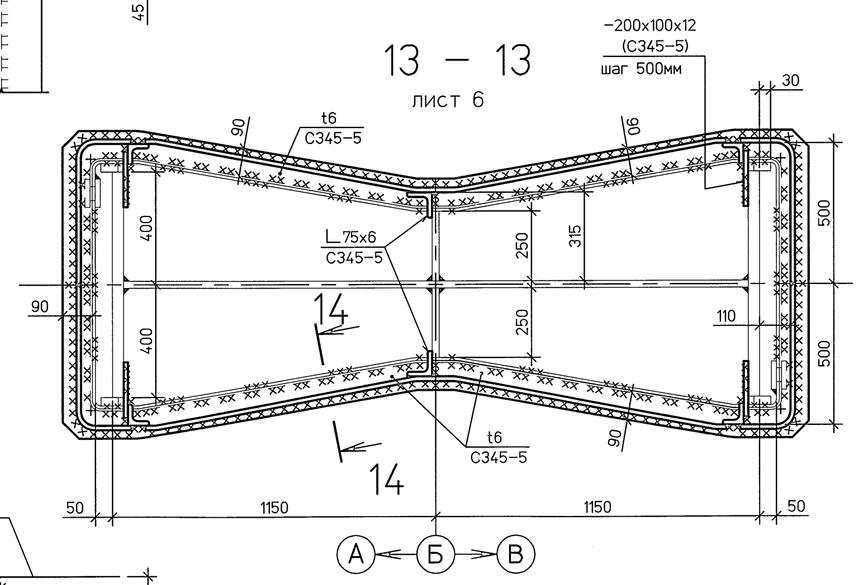

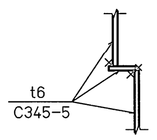

1. Все сварные швы k_f=6мм, кроме оговоренных.
2. Работать совместно с листом 6.

1	2	Зам.	272-17		06.17
Изм.	Кол.уч	Лист	№док	Подп.	Дата
Разработал		Колосова			06.17
Проверил		Ежиков			06.17
Нач.отд.		Вишницкий			06.17
Н. контр.		Задорожная			06.17

ЮНИПРО ПАО «ЮНИПРО»

113N9-31UEC-100-SC

Строительство 3-го энергоблока Березовской ГРЭС Топливное хозяйство

Узел приема топлива. Дополнительные металлоконструкции внутри бункера угля

Стадия	Лист	Листов
Р	7	

Узел 1 (окончание)

АКЦИОНЕРНОЕ ОБЩЕСТВО ИНСТИТУТ ТЕПЛОЭЛЕКТРОПРОЕКТ г. МОСКВА

Формат А1

Согласовано

Взам. инв. №

Подп. и дата

Инв. № подл. 604